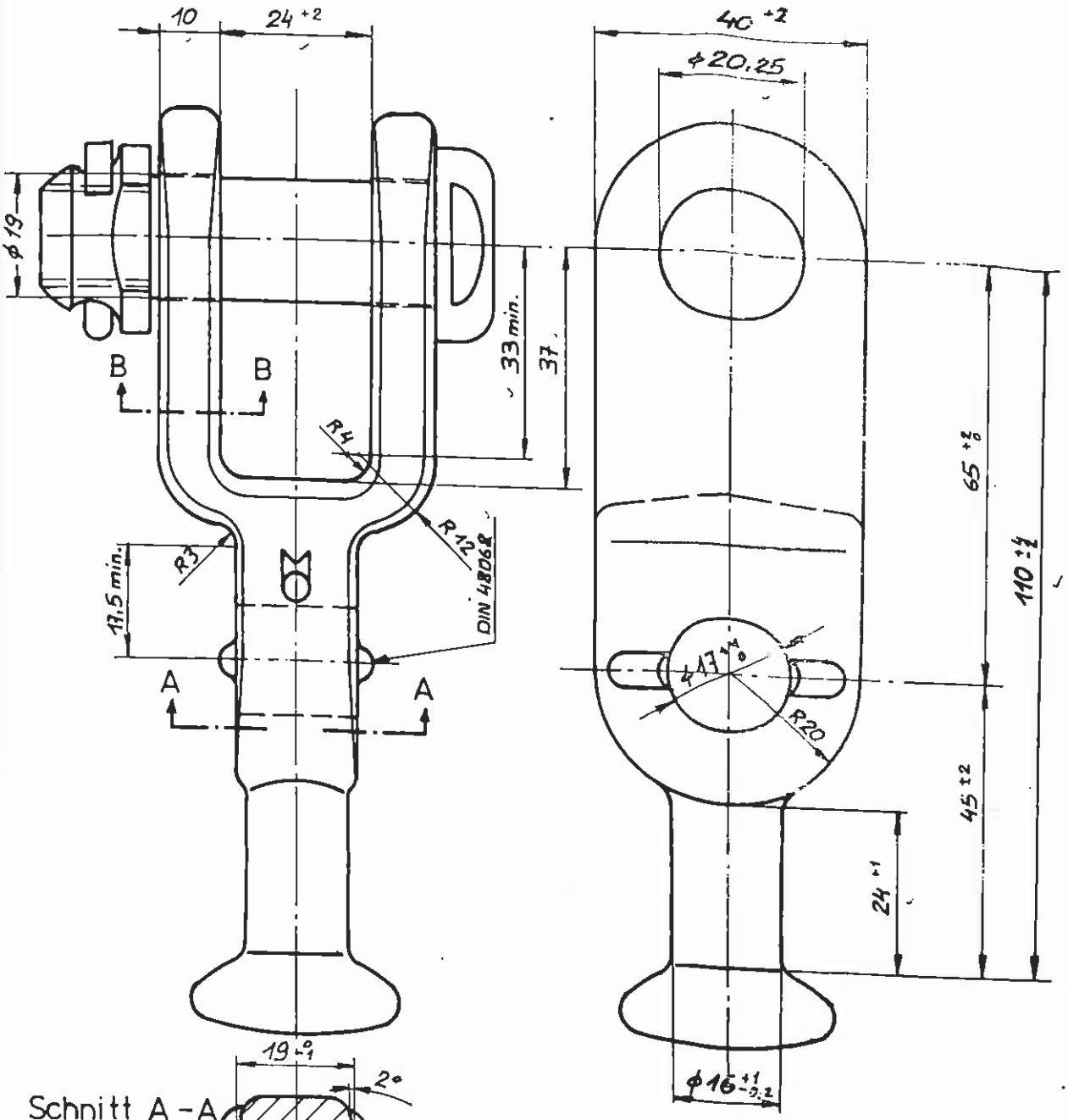

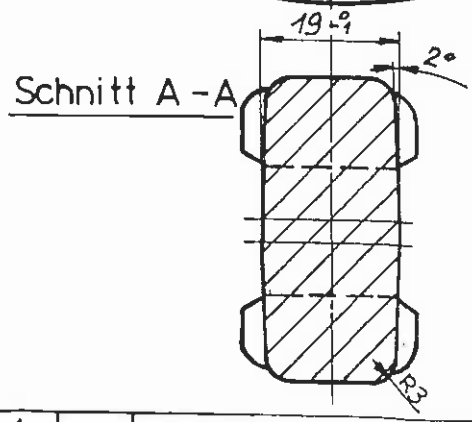

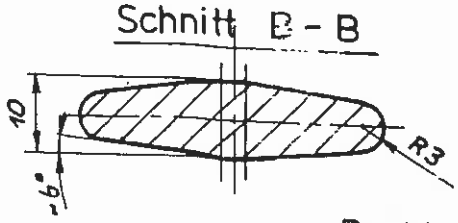

Breaking load : 120 KN

P. Nr.	Stk.	Benennung		Z. Nr. A. N., Norm Nr.	Material	Bemerkung
4	1	Split pin ϕ4x36	Solint ϕ4x36	DIN 94	Stainless steel	St-rostfrei
3	1	Nut M16x1,5	Rundmutter M16x1,5		AlMgSi Pb	
2	1	Screw bolt ϕ19x48	Schraubbolzen ϕ19x48		CK 60	h.d.g. ϕvzkt.
1	1	Ball clevis IEC 16	Klöppelgabel		CK 45	-"- -"-

	Tag	Name
87		
Bearb.	9.1.	
Gepr.		

MOSDORFER Ges. m. b. H
Weiz-Austria

Ersatz für:
Ersetzt durch:
Artikel Nr. 4217.31/1

Maßstab 1 : 1

Benennung
Ball clevis IEC 16
Klöppelgabel IEC 16

Zeichnung Nr.: 22.983 | Änd. | A4

Blattzahl | Blatt

Name | Datum | Änderung | Buchst.